DAAP BREAKER

ADIIO

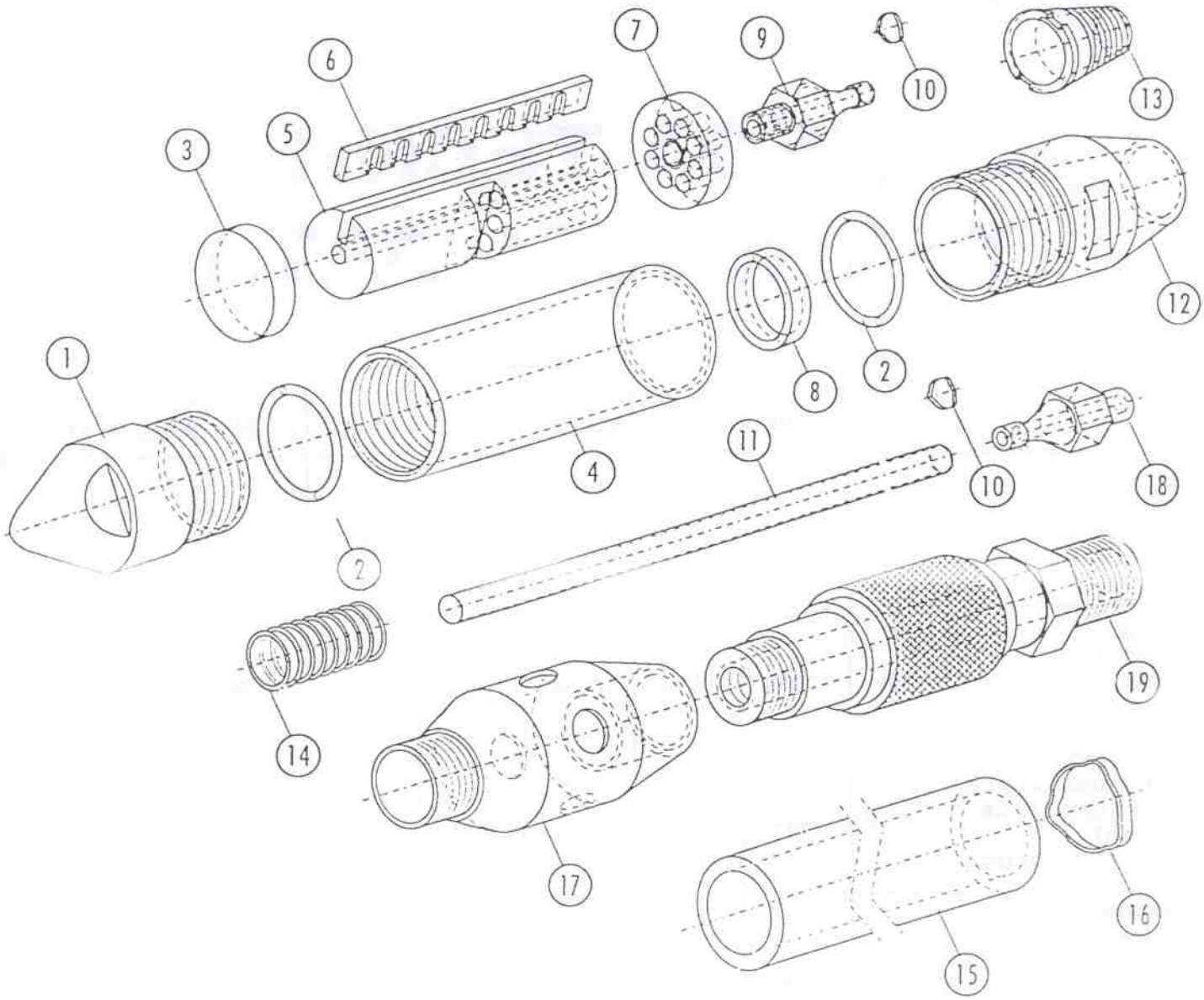

Questo disegno è di proprietà della BREAKER DAAP. Non può essere riprodotto o trasmesso a terzi senza l'autorizzazione della stessa.

This drawing is the propetry of BREAKER DAAP. It may not be reproduced or trasmitted to third parties without the authorization of BREAKER DAAP.

Ce dessin est propriété de BREAKER DAAP. Il ne peut être reproduit ou communiqué à des tiers sans autorisation de la susnommée.

Diese Zeichnung ist Eigentum der Firma BREAKER DAAP. Sie darf ohne Genehmigung dieser nicht von Dritten vervielfältigt oder übertragen werden.

Salvo modifiche - Modifications reserved - Modifications réservees - Änderungen vorbehalten

CE